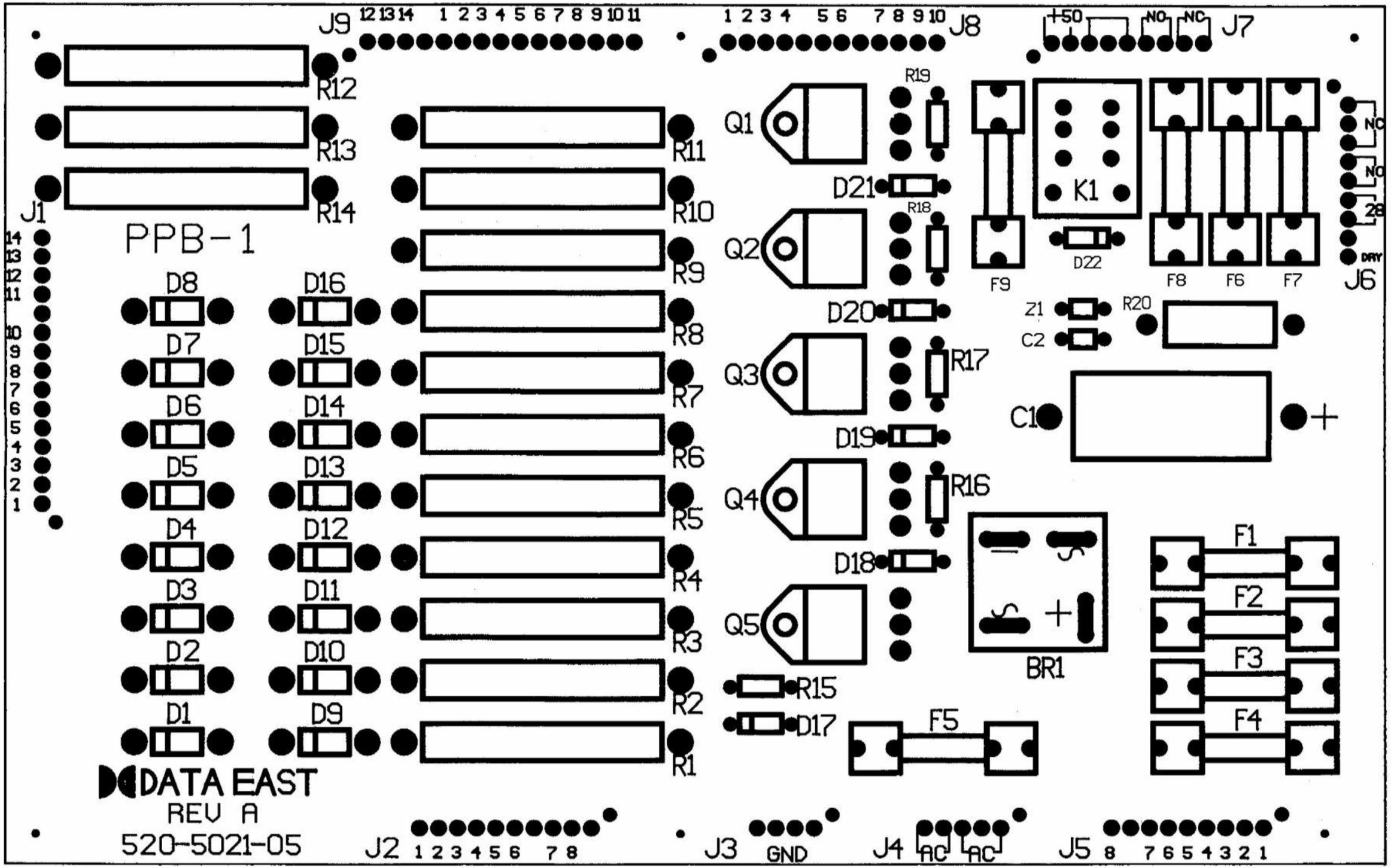
J9
12 13 14 1 2 3 4 5 6 7 8 9 10 11
1 2 3 4 5 6 7 8 9 10
J8
+50
NC
NC
J7
R12
R13
R14
R11
R10
R9
R8
R7
R6
R5
R4
R3
R2
R1
R19
Q1
D21
R18
Q2
D20
Q3
R17
D19
Q4
R16
D18
Q5
R15
D17
K1
D22
F9
F8
F6
F7
NC
NC
28
DRY
J6
Z1
C2
R20
C1
+
BR1
F1
F2
F3
F4
F5
J1
PPB-1
D8
D7
D6
D5
D4
D3
D2
D1
D16
D15
D14
D13
D12
D11
D10
D9
DATA EAST
REV A
520-5021-05
J2 1 2 3 4 5 6 7 8
J3 GND
J4 AC AC
J5 8 7 6 5 4 3 2 1

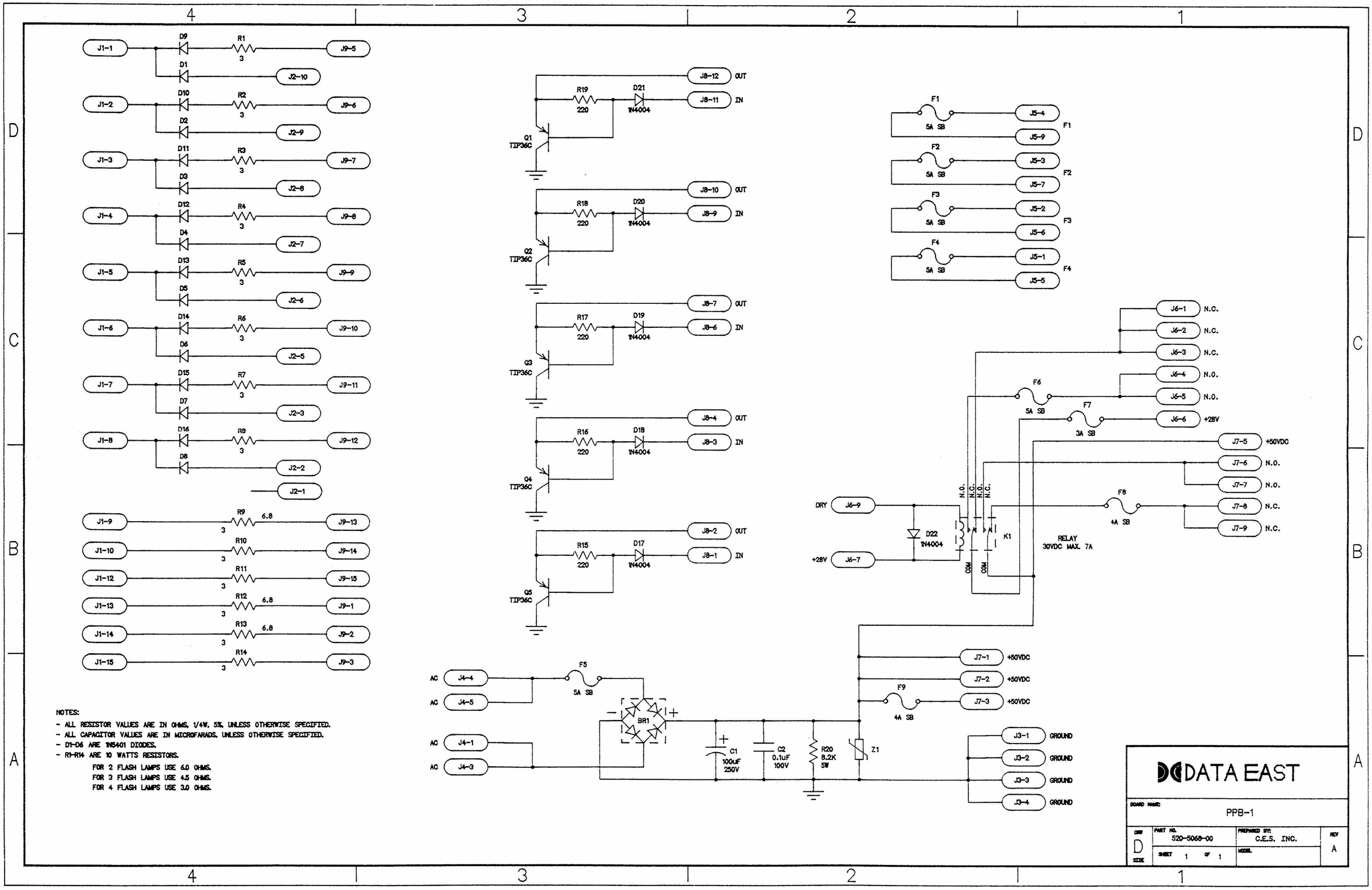

NOTES:

- ALL RESISTOR VALUES ARE IN OHMS, 1/4W, 5%, UNLESS OTHERWISE SPECIFIED.
- ALL CAPACITOR VALUES ARE IN MICROFARADS, UNLESS OTHERWISE SPECIFIED.
- D1-D6 ARE 1N5401 DIODES.
- R1-R14 ARE 10 WATTS RESISTORS.
  - FOR 2 FLASH LAMPS USE 6.0 OHMS.
  - FOR 3 FLASH LAMPS USE 4.5 OHMS.
  - FOR 4 FLASH LAMPS USE 3.0 OHMS.